令和7年度　第49回全国高等学校ハンドボール選抜大会（九州：大分県）

男　子
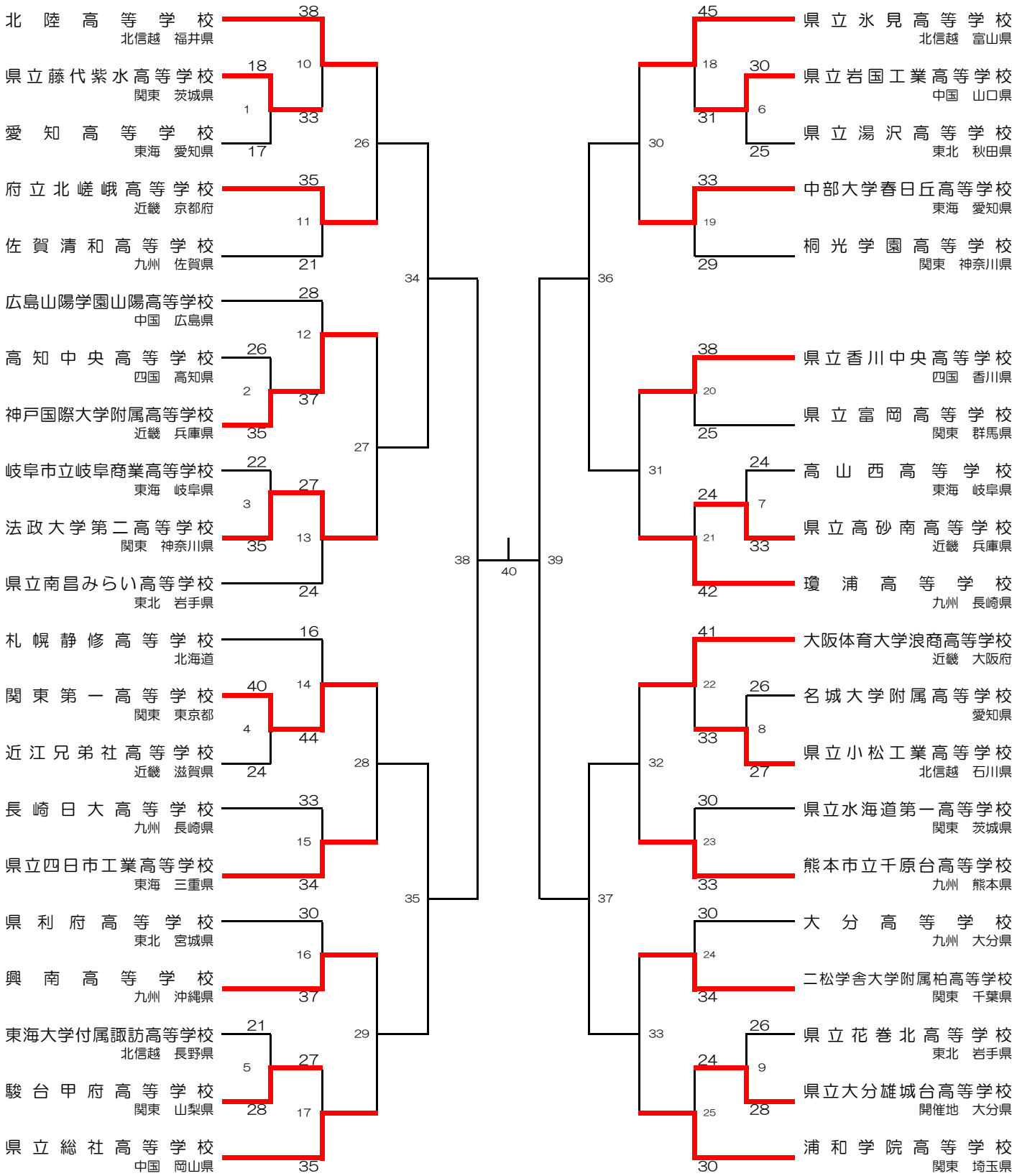
2026.3.24～29